BEMETA®

Nástěnné opěrné držadlo bílé s krytkou
Wall buttress holder white with cover
Haltegriff weiss mit Rosette

301112043

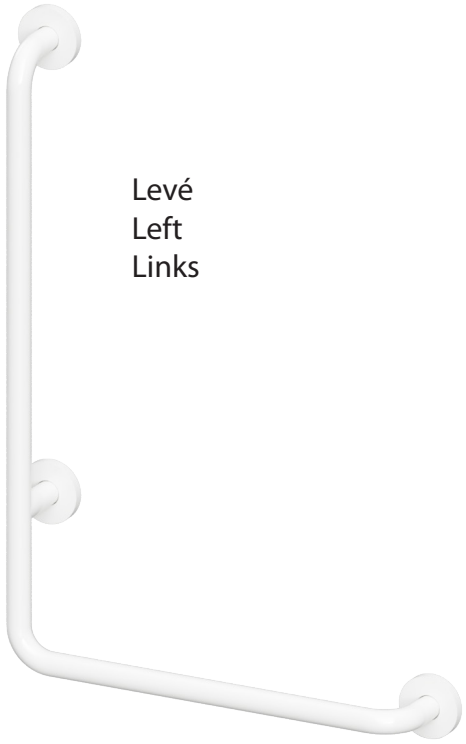

Levé
Left
Links

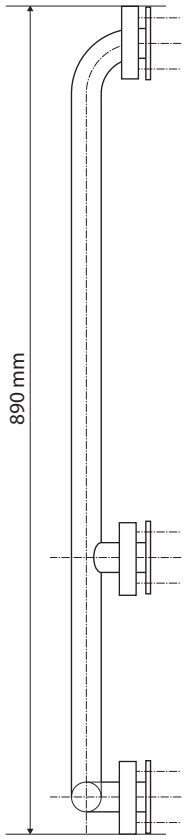

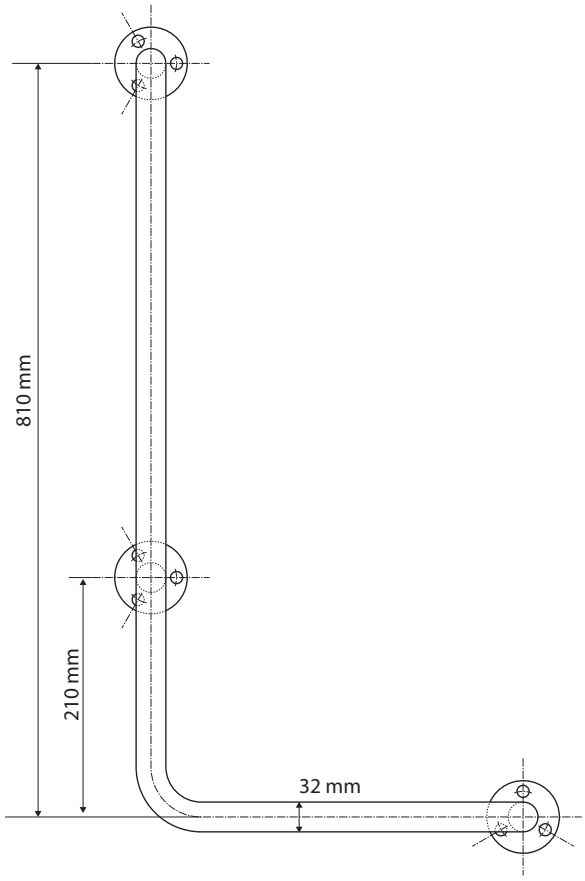

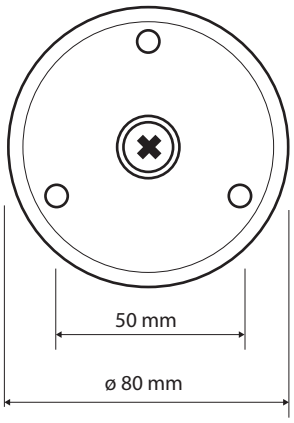

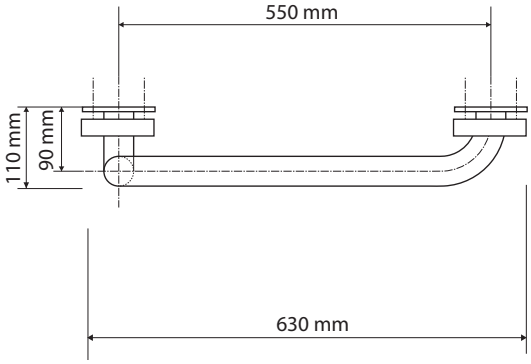

Parametry / Features / Eigenschaften

šířka / width / Breite:	630mm
výška / height / Höhe:	890mm
hloubka / depth / Tiefe:	110mm
materiál / material / Material:	Fe
povrch. úprava / finish / Oberfläche:	komaxit / comaxit / Komaxit
barva / color / Farbe:	bílá / white / weiß
záruka / warranty / Garantie:	2 roky / 2 years / 2 Jahre

HELP