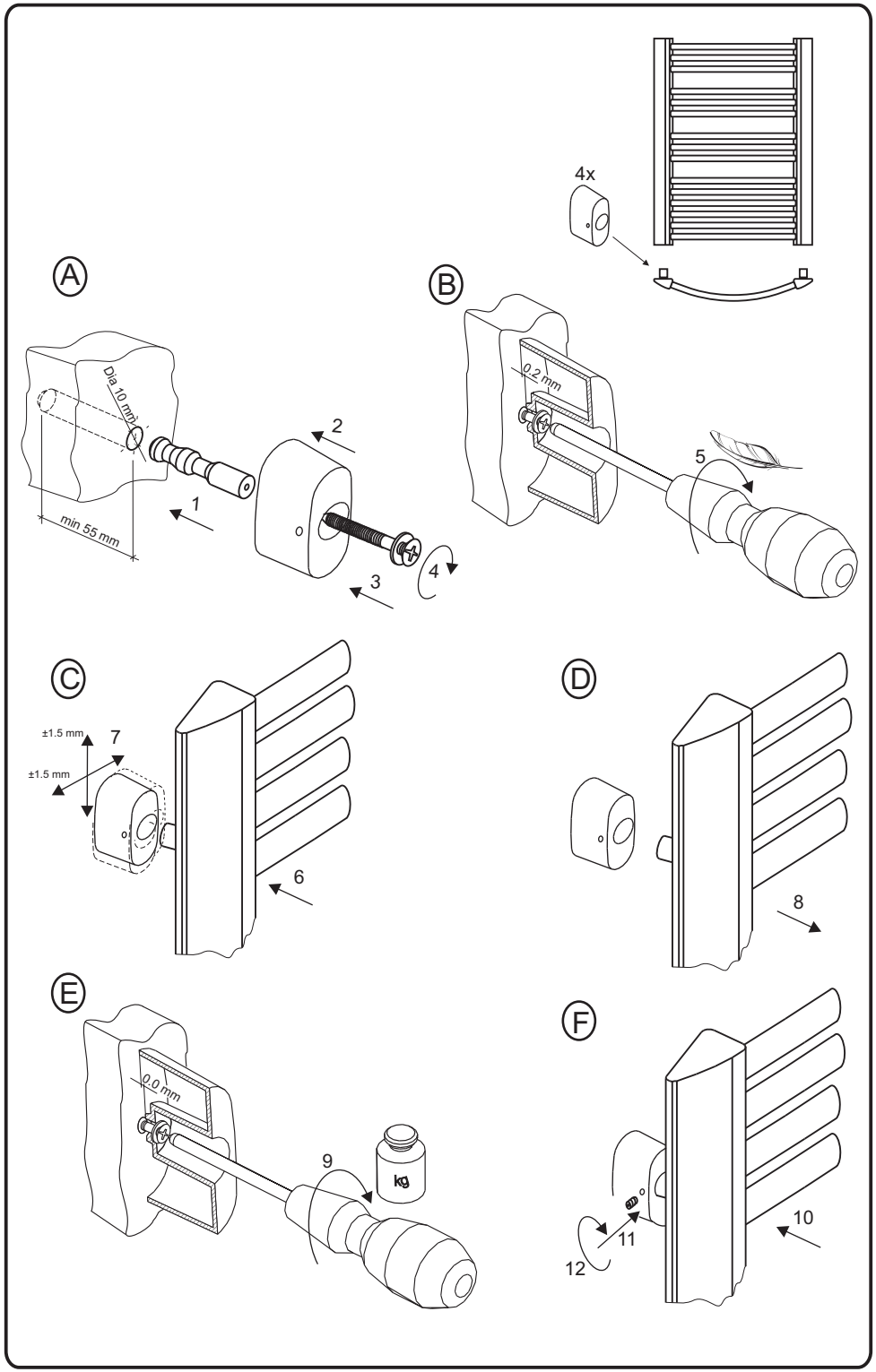

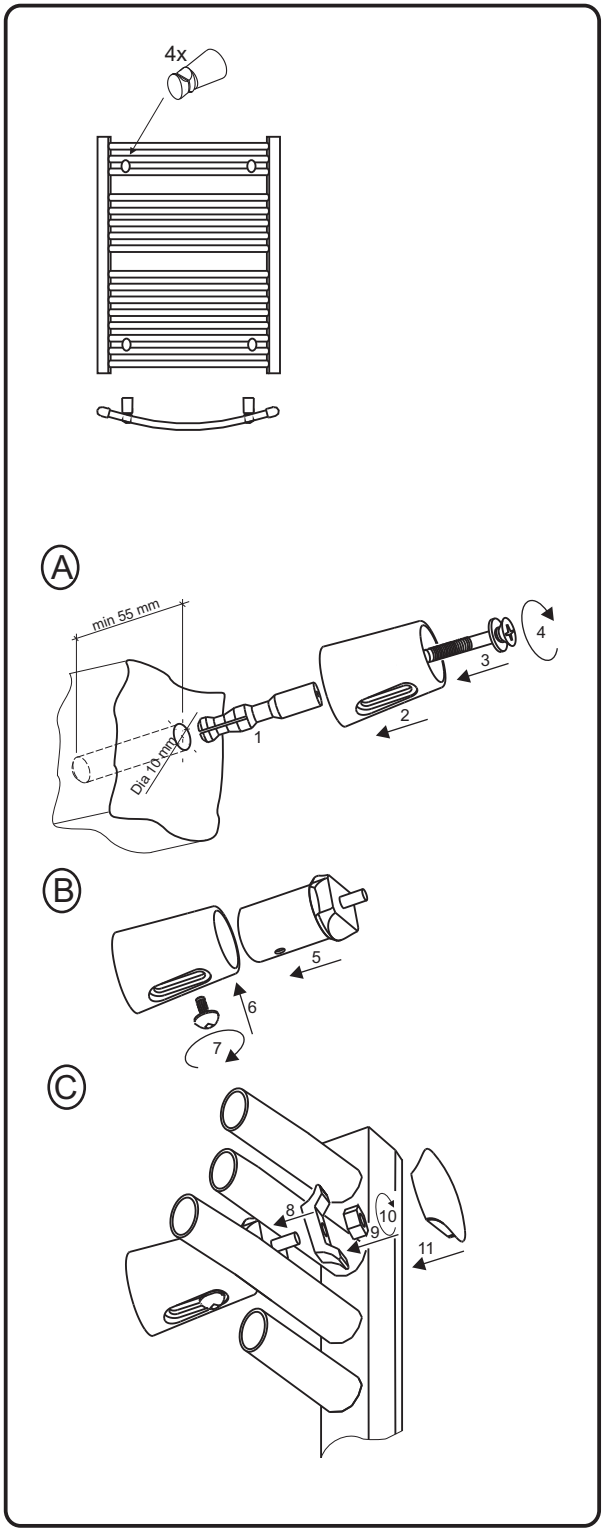

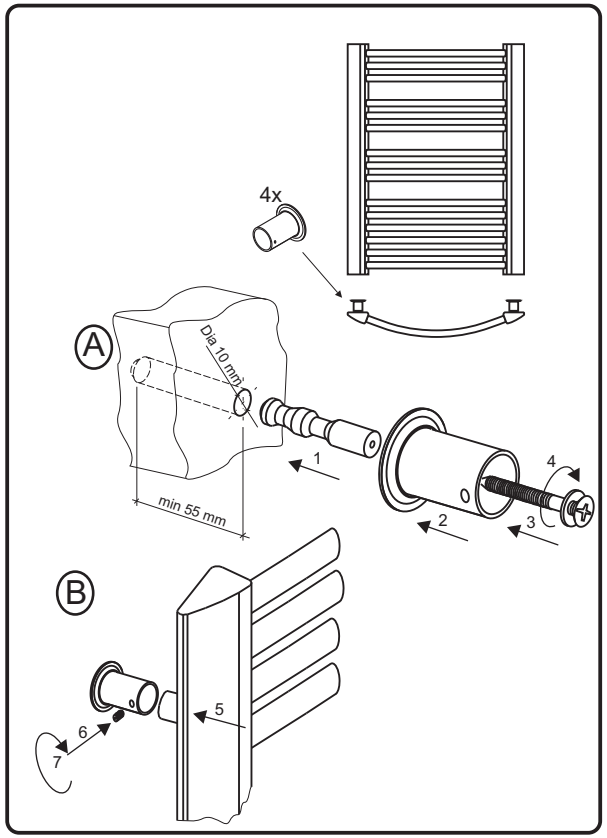

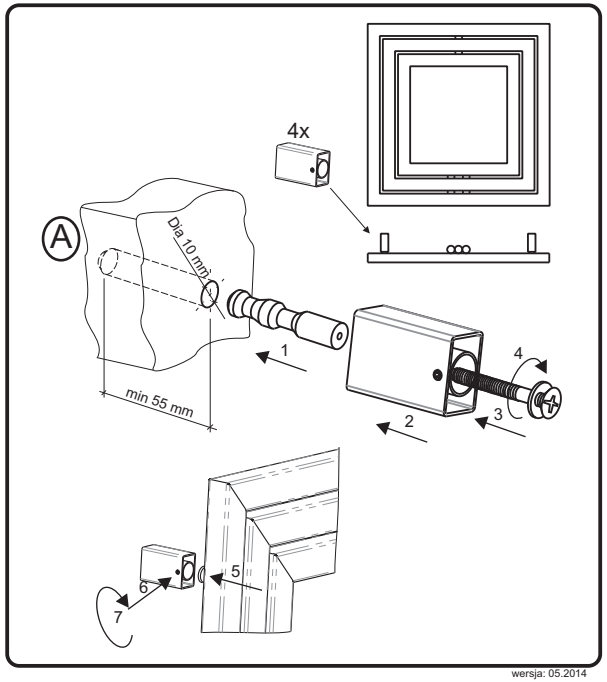

wersja: 05.2014