BEMETA®

Sklopný úchyt ve tvaru U s krytkou 301607332
Reversible holder in U shape with cover
Klappgriff in U-Form mit Abdeckung

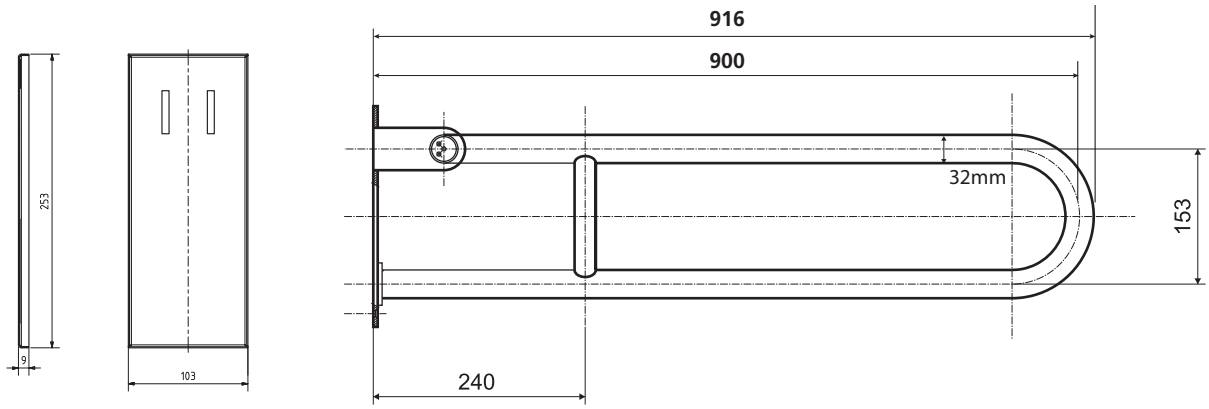

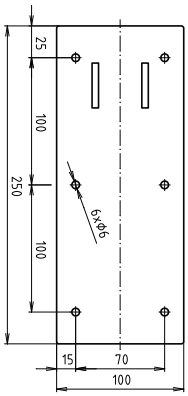

brzda / brake / Bremse:

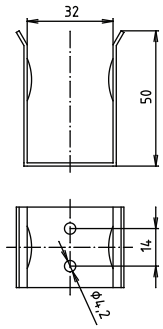

Parametry / Features / Eigenschaften

šířka / width / Breite:	100 mm
výška / height / Höhe:	250 mm
hloubka / depth / Tiefe:	916 mm
materiál / material / Material:	nerez / stainless steel / rostfrei
povrch. úprava / finish / Oberfläche:	brus / brush / gebürstet
záruka / warranty / Garantie:	6 let / 6 years / 6 Jahre
brzda / brake / Bremse:	nerez / stainless steel / rostfrei

HELP