Karta produktu

Kod: **BB018**

BEBÉ bateria umywalkowa podtynkowa, chrom

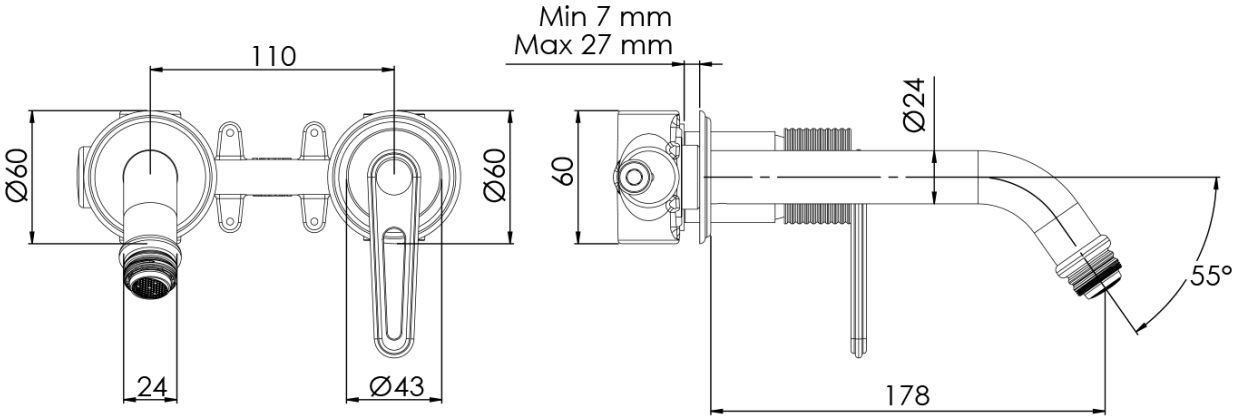

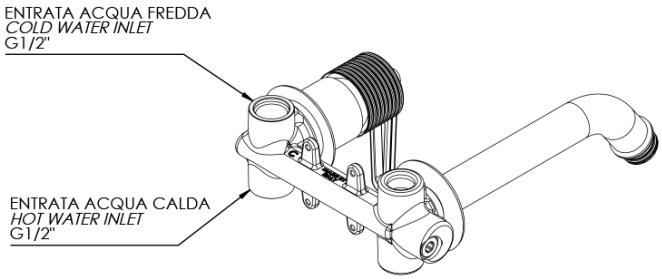

UBC s.r.o.
Mělnická 87
250 65 Líbeznice
Republika Czeska