ZOOM BLACK kabina prysznicowa 1100x800mm wariant L/P

Kod: ZL1311BZL3280B

Rozmiary

Szerokość: 1100 mm
Wysokość: 2000 mm
Głębokość: 800 mm

Właściwości

Gwarancja: 2 lata

Karta techniczna

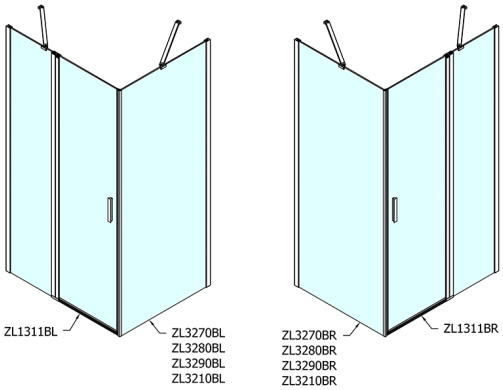

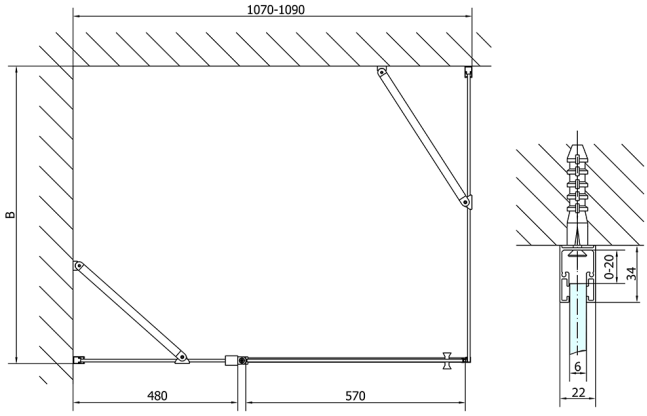

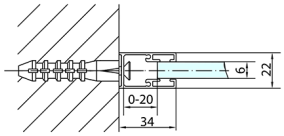

	B
ZL1311B-ZL3270B	670-690
ZL1311B-ZL3280B	770-790
ZL1311B-ZL3290B	870-890
ZL1311B-ZL3210B	970-990